見積参考資料

工事名　Ｒ１徳土　今津坂野海岸（坂野地区）　小・和田島　（Ｒ１災５４）海岸復旧工事

◇経費情報◇

工種区分	海岸工事
単価地区	徳島東部１
施工地域・工事場所	補正無し（地方部　施工場所が一般交通等の影響を受けない場合）
前金支出割合	補正を行わない
契約保証	金銭的保証
現場環境改善費	計上しない

注意

「見積参考資料」は入札参加者の迅速で適正な工事費の見積りのための一資料であり、請負契約を拘束するものではない。

設計内訳書（本01）

工事名	Ｒ１徳土　今津坂野海岸（坂野地区）　小・和田島　（Ｒ１災５４）海岸復旧工事	事業区分 工事区分	海岸整備 突堤･人工岬

工事区分・工種・種別・細別	規格	単位	数量	単価	金額	数量・金額増減	摘要
突堤･人工岬		式	1				
突堤本体工		式	1				
標識工		式	1				
航路標識		基	1				単　1号
航路標識	支柱のみ	基	3				単　2号
既設航路標識支柱運搬･処分		基	3				単　3号
堤防･護岸		式	1				
護岸工		式	1				
海岸ｺﾝｸﾘｰﾄﾌﾞﾛｯｸ工		式	1				
ｺﾝｸﾘｰﾄ	ｺﾝｸﾘｰﾄ規格:18-8-40(高炉)	m3	6				単　4号
型枠	型枠の種類:一般型枠	m2	3				単　5号
吸出し防止材	材質:合繊不織布,種類:引張強度9.8kN/m以上,厚さ:10mm以上	m2	15				単　6号
構造物撤去工		式	1				

設計内訳書（本01）

工事名	Ｒ１徳土　今津坂野海岸（坂野地区）　小・和田島　（Ｒ１災５４）海岸復旧工事	事業区分 工事区分	海岸整備 堤防･護岸

工事区分・工種・種別・細別	規格	単位	数量	単価	金額	数量・金額増減	摘要
構造物取壊し工		式	1				
ｺﾝｸﾘｰﾄ取壊し運搬処理	構造物区分:無筋構造物,工法区分:人力施工	m3	5				単　7号
直接工事費		式	1				
共通仮設		式	1				
共通仮設費（率計上）		式	1				
純工事費		式	1				
現場管理費		式	1				
工事原価		式	1				
一般管理費等		式	1				
工事価格		式	1				
消費税額及び地方消費税額		式	1				
工事費計		式	1				

１次単価表

単価使用年月	2019.12
歩掛適用年月	2019.12
労務調整係数	1.000-00000　0.0　0

単　1号	航路標識		単位	基	単位数量	10	単価	

名称・規格	条件	単位	数量	単価	金額	摘要
航路標識（灯具）		本	10			
航路標識（支柱）		本	10			
ｺﾝｸﾘｰﾄ削孔(電動ﾊﾝﾏﾄﾞﾘﾙ40mm)	30mm以上200mm未満	孔	40			
樹脂ｱﾝｶｰ(材料費)		本	40			
ｱﾝｶｰﾎﾞﾙﾄ他 M20,L=260		本	40			
合計						
単価						円／基

１次単価表

単価使用年月	2019.12
歩掛適用年月	2019.12
労務調整係数	1.000-00000　0.0　0

単　2号	航路標識	支柱のみ	単位	基	単位数量	10	単価	

名称・規格	条件	単位	数量	単価	金額	摘要
航路標識（支柱）		本	10			
ｺﾝｸﾘｰﾄ削孔(電動ﾊﾝﾏﾄﾞﾘﾙ40mm)	200mm以上400mm以下	孔	40			
樹脂ｱﾝｶｰ(材料費)		本	40			
ｱﾝｶｰﾎﾞﾙﾄ他 M20,L=260		本	40			
合計						
単価						円／基

1次単価表

単価使用年月	2019.12
歩掛適用年月	2019.12
労務調整係数	1.000-00000　0.0　0

単　3号	既設航路標識支柱運搬･処分		単位	基	単位数量	3	単価	

名称・規格	条件	単位	数量	単価	金額	摘要
現場発生品･支給品運搬	ｸﾚｰﾝ装置付2t級2t吊,20.0km以下,0.2t超0.3t以下	回	1			
処分費(t)		t	-0.3			単　8号
合計						
単価						円／基

1次単価表

単価使用年月	2019.12
歩掛適用年月	2019.12
労務調整係数	1.000-00000　0.0　0

単　4号	ｺﾝｸﾘｰﾄ	ｺﾝｸﾘｰﾄ規格:18-8-40(高炉)	単位	m3	単位数量	1	単価	

名称・規格	条件	単位	数量	単価	金額	摘要
ｺﾝｸﾘｰﾄ	小型構造物,ｸﾚｰﾝ車打設,18-8-40(高炉),一般養生,打設高約17m以下､距離約17m以下,標準,全ての費用	m3	1			
合計						
単価						円／m3

１次単価表

単価使用年月	2019.12
歩掛適用年月	2019.12
労務調整係数	1.000-00000　0.0　0

単　5号	型枠	型枠の種類:一般型枠	単位	m2	単位数量	1	単価	

名称・規格	条件	単位	数量	単価	金額	摘要
型枠	一般型枠,小型構造物	m2	1			
合計						
単価						円／m2

１次単価表

単価使用年月	2019.12
歩掛適用年月	2019.12
労務調整係数	1.000-00000　0.0　0

単　6号	吸出し防止材	材質:合繊不織布,種類:引張強度9.8 kN/m以上,厚さ:10mm以上	単位	m2	単位数量	1	単価	

名称・規格	条件	単位	数量	単価	金額	摘要
吸出し防止材設置	全面	m2	1			
合計						
単価						円／m2

1次単価表

単価使用年月	2019.12
歩掛適用年月	2019.12
労務調整係数	1.000-00000　0.0　0

単　7号	ｺﾝｸﾘｰﾄ取壊し運搬処理	構造物区分:無筋構造物,工法区分:人力施工	単位	m3	単位数量	1	単価	

名称・規格	条件	単位	数量	単価	金額	摘要
構造物とりこわし･運搬･処分(複合)	無筋構造物,人力施工+ﾀﾞﾝﾌﾟﾄﾗｯｸ2t積級,無し,無し,無し,27.5以下	m3	1			単　9号
合計						
単価						円／m3

２次単価表

単価使用年月	2019.12
歩掛適用年月	2019.12
労務調整係数	1.000-00000　0.0　0

単　8号	処分費(t)		単位	t	単位数量	100	単価	

名称・規格	条件	単位	数量	単価	金額	摘要
処分費 ﾍﾋﾞｰH1		t	100			
合計						
単価						円／t

２次単価表

単価使用年月	2019.12
歩掛適用年月	2019.12
労務調整係数	1.000-00000　0.0　0

単　9号	構造物とりこわし･運搬･処分 (複合)	無筋構造物,人力施工+ﾀﾞﾝﾌﾟﾄﾗｯｸ2t 積級,無し,無し,無し,27.5以下	単位	m3	単位数量	1	単価	

名称・規格	条件	単位	数量	単価	金額	摘要
構造物とりこわし	無筋構造物,人力施工,無し,無し	m3	1			単　10号
処分費(m3)		m3	1			単　11号
殻運搬	Co(無筋･鉄筋)構造物とりこわし,人力積込,無し,27.5km以下,全ての費用	m3	1			
合計						
単価						円／m3

3次単価表

単価使用年月	2019.12
歩掛適用年月	2019.12
労務調整係数	1.000-00000　0.0　0

単　10号	構造物とりこわし	無筋構造物,人力施工,無し,無し	単位	m3	単位数量	1	単価	

名称・規格	条件	単位	数量	単価	金額	摘要
無筋構造物 昼間 人力施工 制約無		m3	1			
諸雑費(まるめ)		式	1			
合計						
単価						円／m3

3次単価表

単価使用年月	2019.12
歩掛適用年月	2019.12
労務調整係数	1.000-00000　0.0　0

単　11号	処分費(m3)		単位	m3	単位数量	100	単価	

名称・規格	条件	単位	数量	単価	金額	摘要
処分費 無筋ｺﾝｸﾘｰﾄ(折口組)		m3	100			
合計						
単価						円／m3

機労材集計リスト（機械）

工事名	Ｒ１徳土　今津坂野海岸（坂野地区）　小・和田島　（Ｒ１災５４ ）海岸復旧工事					
単価コード	名　称	規　格	単位	数量	金額	摘要
L001110001	発動発電機[ｶﾞｿﾘﾝｴﾝｼﾞﾝ駆動]	2kVA	日	0.309	178	
L001130004	ﾗﾌﾃﾚｰﾝｸﾚｰﾝ[油圧伸縮ｼﾞﾌﾞ型]	16t吊	日	0.336	12,762	
M000301001	ﾀﾞﾝﾌﾟﾄﾗｯｸ[ｵﾝﾛｰﾄﾞ・ﾃﾞｨｰｾﾞﾙ]	2t積級	供用日	2.281	10,945	
M000302009	ﾄﾗｯｸ[ｸﾚｰﾝ装置付]	ﾍﾞｰｽﾄﾗｯｸ2t級 吊能力2.0t	供用日	0.251	1,517	
M007500147	電動ﾊﾝﾏﾄﾞﾘﾙ	穴あけ能力　φ40mm	供用日	0.416	123	
	合計額				25,525	

見積単価一覧表

工事名	R1徳土　今津坂野海岸（坂野地区）　小・和田島　（R1災54）海岸復旧工事			
名称	規格	単位	単価	備考
処分費	ｺﾝｸﾘｰﾄ殻（無筋）	m3	1,400	L=27.5km以下
航路標識（灯具）	ZL-LS12A-Y1-LMT6	本	650,000	（株）ｾﾞﾆﾗｲﾄﾌﾞｲ
航路標識（支柱）	3mｽﾃﾝﾚｽ鋼製（黄色）	本	1,200,000	（株）ｾﾞﾆﾗｲﾄﾌﾞｲ
ｱﾝｶｰﾎﾞﾙﾄ他	M20,L=260	本	3,000	（株）ｾﾞﾆﾗｲﾄﾌﾞｲ

本工事数量総括表　＜2号突堤＞

費目	工種	種別・細別	規格	単位	数量	計上数量	摘要
突堤本体工				式	1	1	
	標識工			式	1	1	
		航路標識		基	1	1	
		航路標識	支柱のみ	基	3	1	(支柱重量約100kg/基)
		既設航路標識支柱運搬・処分		基	3	1	(支柱重量約100kg/基)
護岸工				式	1	1	
	海岸ｺﾝｸﾘｰﾄﾌﾞﾛｯｸ工			式	1	1	
		コンクリート	ｺﾝｸﾘｰﾄ規格:18-8-40(高炉)	m3	6.2	6	
		型枠	型枠の種類:一般型枠	m2	2.6	3	
		吸出し防止材	材質:合繊不織布種類:引張強度9.8kN/m以上,厚さ:10mm以上	m2	15.0	15	
構造物撤去工				式	1	1	
	構造物取壊し工			式	1	1	
		ｺﾝｸﾘｰﾄ取壊し運搬処理	構造物区分:無筋構造物,工法区分:人力施工	m3	5.0	5	

数　量　計　算　書

標識工

位置及び延長

横堤両端部　　3　箇所

ΣN=　　3　箇所

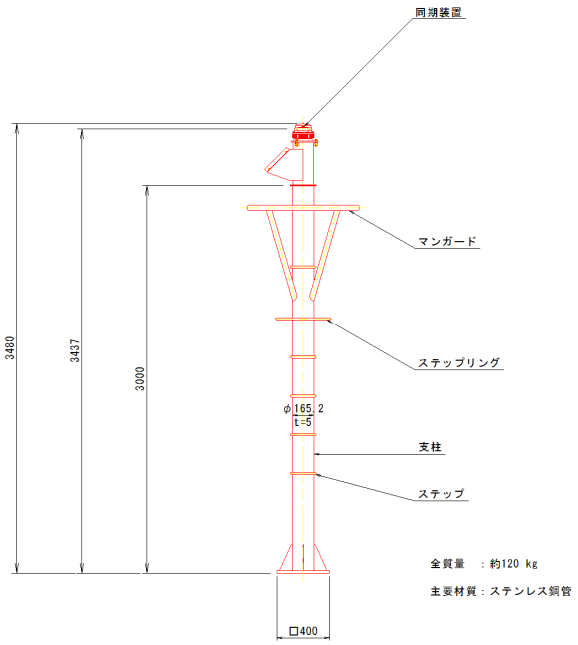

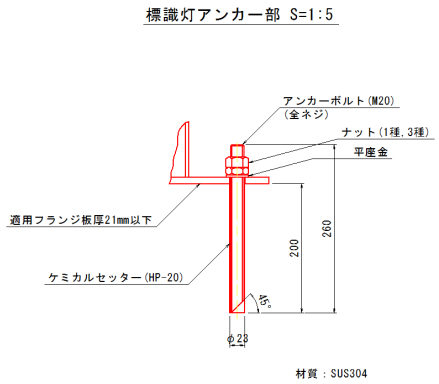

(1式当り数量)

名　称	規　格	算　式	数　量	単位
航路標識	航路標識(同期装置内蔵)		1	基
	支柱		1	基
	アンカーボルト M20 L=260mm		4	本
	ナット(1種)		4	個
	ナット(3種)		4	個
	平座金		4	個
	ケミカルセッターHP-20		4	個
航路標識	支柱のみ		3	基
	アンカーボルト M20 L=260mm		12	本
	ナット(1種)		12	個
	ナット(3種)		12	個
	平座金		12	個
	ケミカルセッターHP-20		12	個
既設航路標識支柱運搬・処分			3	基

数　量　計　算　書

海岸ｺﾝｸﾘｰﾄﾌﾞﾛｯｸ工

位置及び延長

10.0　m

ΣL=　10.0　m

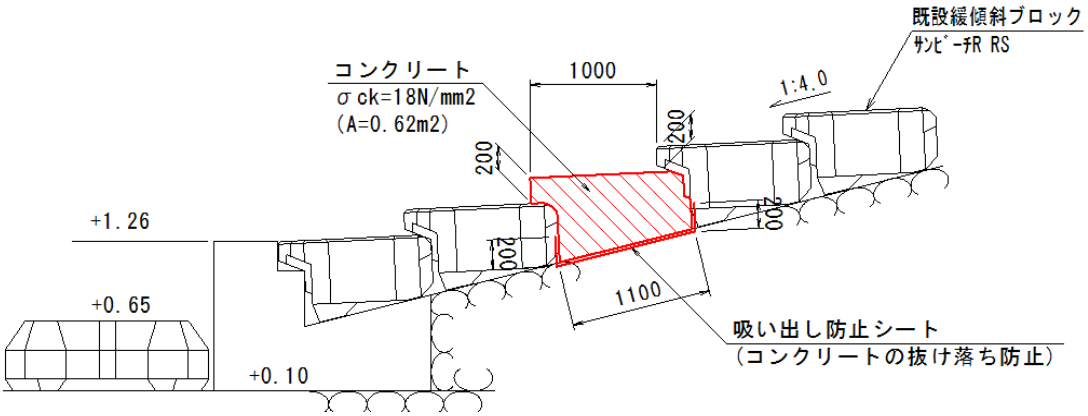

(1式当り数量)

名　称	規　格	算　式	数　量	単位
コンクリート	ｺﾝｸﾘｰﾄ規格:18-8-40(高炉)	0.62×10.0	6.20	m3
型枠	型枠の種類:一般型枠	0.20×10.0 + 0.62	2.62	m2
吸出し防止材	材質:合繊不織布種類:引張強度9.8kN/m以上,厚さ:10mm以上	1.50×10.0	15.00	m2

数　量　計　算　書

構造物取壊し工

(1式当り数量)

名　称	規　格	算　式	数　量	単位
ｺﾝｸﾘｰﾄ取壊し運搬処理	構造物区分:無筋構造物,工法区分:人力施工	(緩傾斜ブロック)0.996m3/個×5	5.0	m3

位置図

工事名：Ｒ１徳土　今津坂野海岸（坂野地区）　小・和田島　（Ｒ１災５４）海岸復旧工事

施工箇所：小松島市和田島町東新開

この地図は、国土地理院長の承認を得て、同院発行の電子地形図25000を複製したものである。（承認番号　令元情複、第217号）
この地図を複製して使用する場合は、国土地理院の長の承認を得る必要があります。